Շարժական հենարաններ

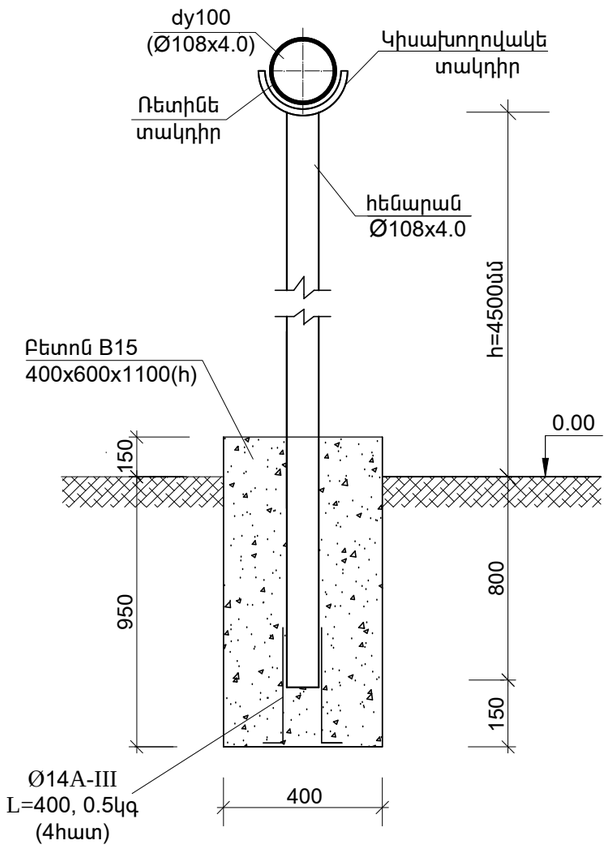

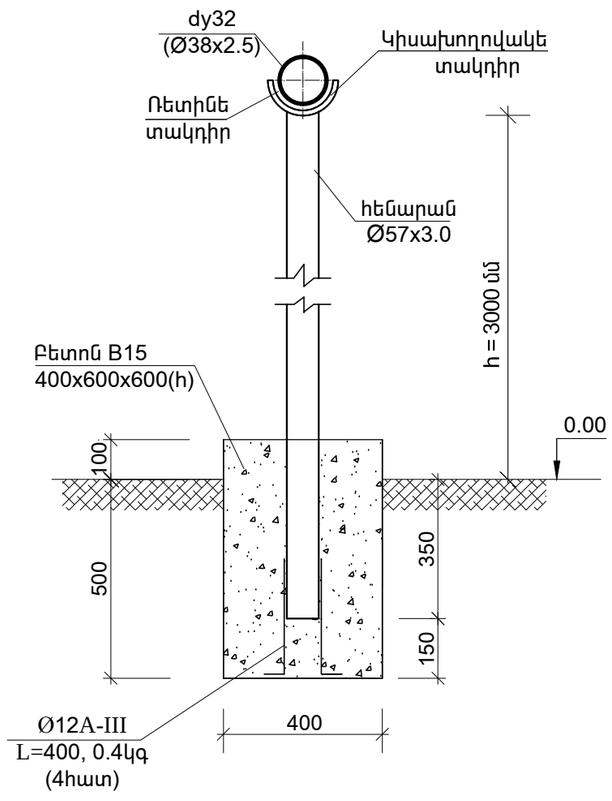

Գազահաշվիչի հենարան

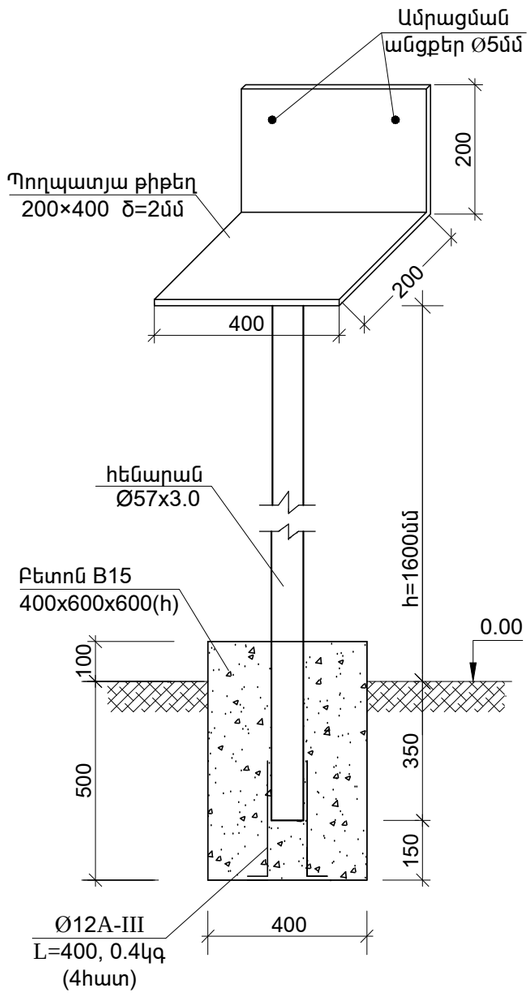

Աշխատանքային ծավալներ

ՀՀ ը/կ	Աշխատանքի անվանում	Տիպ,մակ-նիշ,ստան-դարտ	Չափմ. միավոր	Քանակը	Միավորի կշիռը
1	2	3	4	5	6
	Ապամոնտաժման աշխատանքներ				
1	Պողպատե խողովակների ապամոնտաժում dy25 (վերադարձվող)		գծ.մ	87.0	
2	Գոյություն ունեցող մետաղական հենասյուների ապամոնտաժում (վերադարձվող)		հատ	4	
	Մոնտաժման աշխատանքներ				
1	Գազահաշվիչ պահարանով	AG 75-10	լր-զմ	1	
2	Պողպատյա թիթեղ 200x400մմ, δ=2մմ		$մ^2$ / կգ	0.2 / 2,51	
3	Փական dy32		հատ	1	
4	Պողպատե խողովակների տեղադրում dy32 (Ø38x2.5), ներառյալ ձևավոր մասերը		գծ.մ	42.5	
5	Պողպատե խողովակների տեղադրում dy100(Ø108x4), ներառյալ ձևավոր մասերը		գծ.մ	9.5	
6	Ներմիացում d=100մմ գործող g/δ գազատարին		միացում	1	
7	Հենարաններ ոչ ստանդարդ խողովակներից Ø57x3.0		գծ.մ	6.0	
8	Հենարաններ ոչ ստանդարդ խողովակներից Ø108x4.0		գծ.մ	11.0	
9	Խցափակիչ Ø108x4.0		հատ	2	
10	Կիսախողովակների տեղադրում հենարաններ վրա		կգ	1.5	
11	Ռետինե տակդիրներ		$մ^2$	0.2	
12	Ամրան Ø12AIII, L=400		կգ	3.5	1.6
13	Ամրան Ø14 AIII, L=400		կգ	4.0	2.0
14	Մետաղական կոնստրուկցիա խողովակների ամրացման համար		կգ	3.5	
15	Փոսերի քանդում ձեռքով բնահողում		$մ^3$	1.40	
16	Բետոնե հիմքերի ստեղծում հենարանների տակ B15		$մ^3$	0.90	
17	Գրունտի ետլիցք ձեռքով		$մ^3$	0.50	
18	Ավելորդ գրունտի հեռացում		$մ^3$ / տ	0.9 / 1.61	
19	Խողովակների արտափչում օդով		գծ.մ	52.0	
20	Խողովակների պնևմատիկ փորձարկում		գծ.մ	52.0	
21	Խողովակների և հենարանների յուղաներկում 2 անգամ		$մ^2$	13.5	

Ծրագրի առաջադրանք՝ TAN-07				Թալինի թիվ 3 մանկապարտեզի վերակառուցում		
				Գազամատակարարման արտաքին ցանց	ՓՈՒԼ	ԹԵՐԹ	ԹԵՐԹԵՐ
					ԱՆ	Գ-4	4
Նախագծ.	Ա. Թորոսյան			Աշխատանքային ծավալներ, հենարաններ	INTER energie ԻՆՏԵՐ էներգիա ՍՊԸ		
Պաշտոն	Ազգանուն	Ստորագր.					